VTMVS2 – DÉTECTEUR DE FILS ÉLECTRIQUES SOUS TENSION ET DE POUTRES MÉTALLIQUES OU EN BOIS

1. Introduction et caractéristiques

Aux résidents de l'Union européenne
Des informations environnementales importantes concernant ce produit

Ce symbole sur l'appareil ou l'emballage indique que, si l'appareil est jeté après sa vie, il peut nuire à l'environnement.

Ne jetez pas cet appareil (et des piles éventuelles) parmi les déchets ménagers ; il doit arriver chez une firme spécialisée pour recyclage.
Vous êtes tenu à porter cet appareil à votre revendeur ou un point de recyclage local.
Respectez la législation environnementale locale.
Si vous avez des questions, contactez les autorités locales pour élimination.

Nous vous remercions de votre achat ! Le **VTMVS2** utilise des signaux électroniques pour localiser avec exactitude des traverses en bois, des fils CA sous tension et du métal à travers des cloisons sèches, du béton et d'autres matériaux servant à fabriquer des murs. Quand un objet est détecté, l'appareil émet un signal sonore et visuel (témoins LED) permettant de facilement en situer le centre. L'appareil est facile à calibrer et est construit en ABS résistant. Lisez le présent manuel attentivement avant la mise en service de l'appareil.
Si l'appareil a été endommagé pendant le transport, ne l'installez pas et consultez votre revendeur.

2. Instructions d'opération

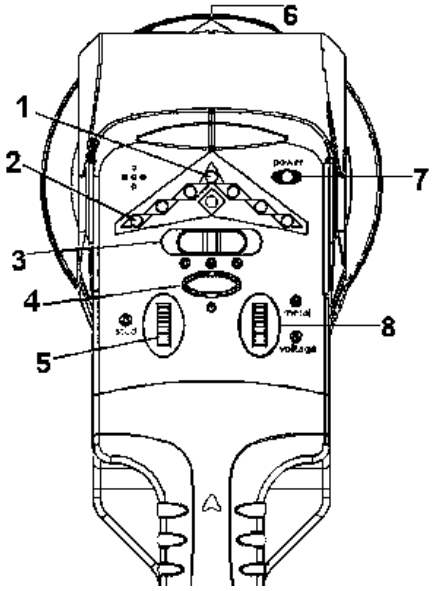

a. Commandes

1. LEDs rouge
2. LEDs vertes
3. Sélecteur:
   : détection de bois
   détection de métal
   : détection de tension
4. Interrupteur marche/arrêt
5. Réglage de sensibilité bois
6. Encoche de centrage
7. Témoin marche/arrêt
8. Réglage de sensibilité métal/tension

b. Piles

Ouvrez le compartiment à l'arrière de l'appareil, branchez la pile 9V au connecteur, mettez la pile dans le compartiment et fermez le compartiment. Des piles alcalines sont recommandées.

c. Calibrage

Sauf si vous savez qu'il n'y en a pas, détectez d'abord les fils électriques CA sous tension.

<u>1. Calibrage et détection des traverses en bois</u>
Tenez l'appareil fermement contre la surface à sonder. Pressez le bouton marche/arrêt, sélectionnez (bois) avec le sélecteur de fonction, réglez le bouton de sensibilité de manière que les deux premières LEDs vertes au bas de l'appareil s'allument ; reculez ensuite doucement le bouton jusqu'à ce que les LEDs s'éteignent. L'appareil est alors réglé pour la détection de traverses en bois.

Déplacez lentement l'appareil sur le mur. À l'approche d'une traverse, les LEDs vertes s'allumeront successivement, du bas vers le haut. Lorsque les deux LEDs rouges du centre s'allument et que l'appareil émet un son ininterrompu, vous avez localisé le bord de la traverse. Marquez l'endroit et continuez à faire glisser l'appareil au-delà de la marque jusqu'à ce que les LEDs s'éteignent. Ramenez l'appareil dans la direction inverse pour localiser l'autre bord de la traverse. Marquez cet endroit. Le milieu de la traverse se trouve entre les deux marques.

2. Calibrage et détection du métal

Maintenez l'appareil fermement contre la surface à sonder. Appuyez sur le bouton marche/arrêt, réglez le sélecteur de fonction à la position (métal), ajustez le bouton de sensibilité jusqu'à ce que les deux LEDs vertes latérales au bas de l'appareil s'allument ; ramenez ensuite le bouton jusqu'à ce que les LEDs s'éteignent. L'appareil est alors réglé pour la détection du métal.
Pour régler la sensibilité de l'appareil à la fonction de profondeur, placez le détecteur sur un objet de métal à la profondeur désirée, allumez-le, puis approchez-le de l'objet de métal ; il sera alors réglé pour la profondeur désirée. La profondeur réelle varie selon le type et la taille de l'objet de métal employé.
Déplacez lentement l'appareil horizontalement sur le mur, vers la droite ou vers la gauche. À l'approche d'un objet métallique, les LEDs vertes s'allumeront successivement, du bas vers le haut. Lorsque les deux LEDs rouges du centre s'allument et que l'appareil émet un son ininterrompu, vous avez localisé le bord de l'objet métallique. Marquez l'endroit. Continuez à faire glisser l'appareil au-delà de la marque jusqu'à ce que les LEDs s'éteignent. Ramenez l'unité dans la direction inverse pour localiser l'autre bord de l'objet. Marquez cet endroit.

Quand la sensibilité au métal est réglée à la profondeur maximale et que l'objet de métal détecté est près de l'appareil (derrière un mur de 1cm, par exemple), la largeur apparente du métal sondé peut être très grande. Pour déterminer la taille réelle, placez l'appareil approximativement au centre du secteur indiqué, puis recalibrez l'appareil. Sondez à nouveau le secteur : répétez cette procédure jusqu'à ce que la taille de l'objet métallique soit déterminée.

3. Calibrage et détection de fils électriques sous tension

Mettez le sélecteur de fonction à la position (tension). La signalisation de tension est différente de la signalisation de bois ou de métal : quand l'appareil détecte des câbles CA sous tension, toutes les LEDs clignoteront et un bref ton est produit. Réglez le bouton de sensibilité de droite jusqu'à ce que toutes les LEDs soient juste éteintes. L'appareil est alors réglé pour la tension électrique.

Déplacez lentement l'appareil horizontalement sur le mur, vers la droite ou vers la gauche. Quand les deux LEDs rouges clignotent et que l'appareil émet un son ininterrompu, vous avez localisé un fil de courant alternatif. Réduisez la sensibilité en ramenant le bouton de sensibilité, puis resondez l'endroit pour préciser l'emplacement du fil.

3. Tuyaux et avertissements

- Il est possible que l'appareil ne détecte pas des fils blindés ou des fils sous tension à l'intérieur de conduits ou de carters métalliques, de murs en métal ou de murs denses et épais.
- Le **VTMVS2** peut détecter des tensions de 110 et 220V. Il détecte aussi la présence de fils sous tension >220 V.
- Soyez toujours prudent en clouant, découpant ou perçant une surface pouvant cacher des fils ou des tuyaux. Les fils blindés, sans tension, de téléphone, de télévision et les fils électriques non alimentés ne seront pas détectés. **Coupez toujours l'alimentation électrique lorsque vous travaillez à proximité de fils électriques.**
- Pour un meilleur fonctionnement de l'appareil, tenez-le en main par la poignée. Gardez l'autre main à au moins 15cm de l'appareil lors d'un essai ou en sondant une surface.
- L'appareil fonctionne aussi bien sur les surfaces recouvertes de papier peint que de tissu, à moins que le revêtement ne contienne pas de feuille ou fibre de métal.
- En béton, l'appareil détecte le métal jusqu'à 2cm de profondeur.
- Dans le cas d'une surface rugueuse (plafond projeté, mur en béton), utilisez un morceau de carton pour sonder la surface. Calibrez l'appareil selon la technique ci-dessus, avec un morceau de carton sous l'appareil. Par ailleurs, dans ce contexte, il est très important de garder la main libre loin de l'appareil.

4. Spécifications techniques

L'utilisation de l'appareil dans les deux sens permet de localiser le centre de montants en bois et en métal ainsi que les fils sous tension sous une épaisseur de 2cm avec une précision de 0.3cm.

Étanchéité	L'appareil résiste à l'eau mais n'est pas étanche.
Température de travail	de -7 à +49°C (+20 à +120°F)

Toutes les informations présentées dans ce manuel peuvent être modifiées sans notification préalable.